6. 転倒注意　丸藤シートパイル

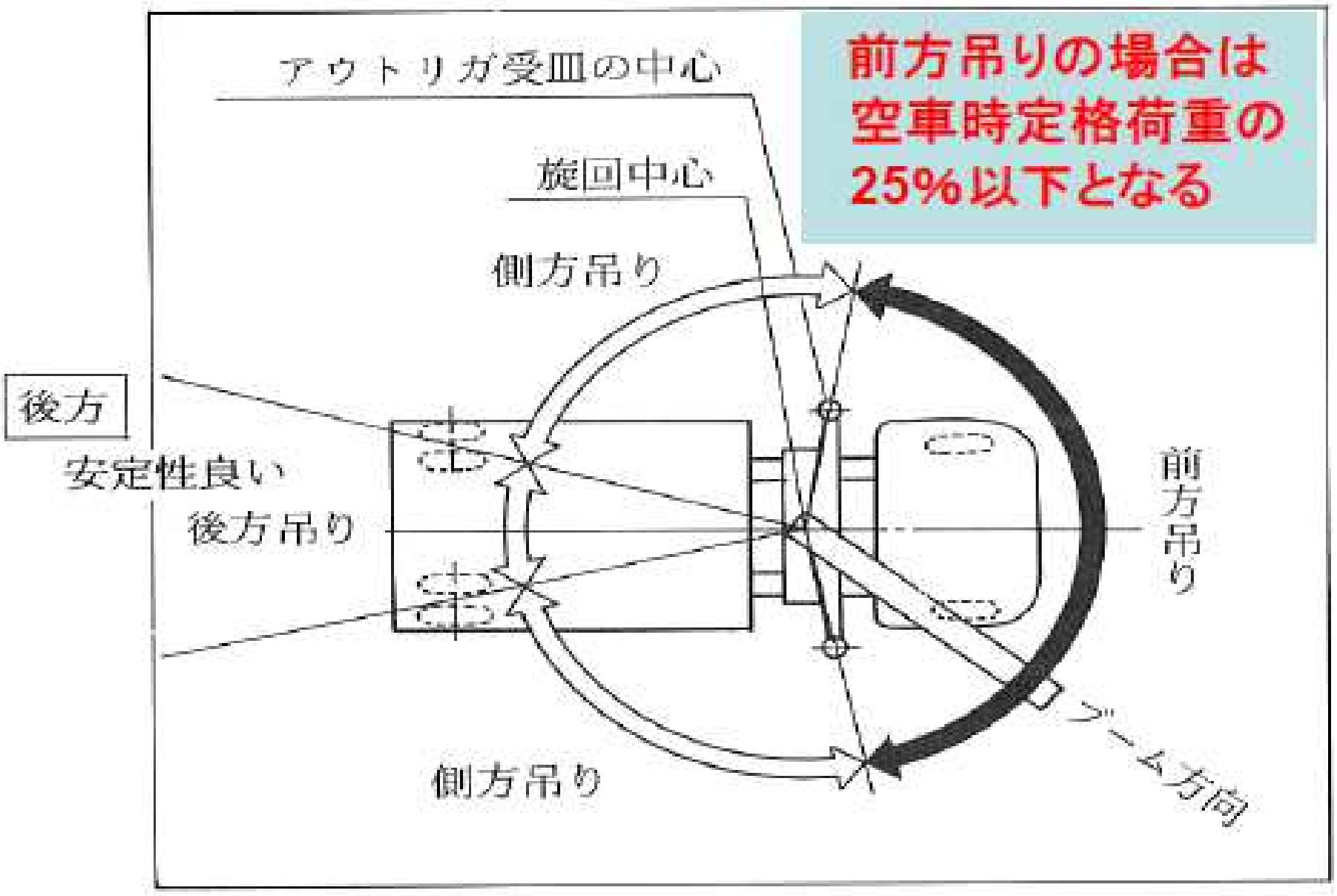

積載型移動式クレーンの過荷重による転倒事故例